DER "STARKE" FÜR HOCHFESTE POLYESTER-BÄNDER

UMREIFUNGSKOPF ORGAPACK OR-T 240

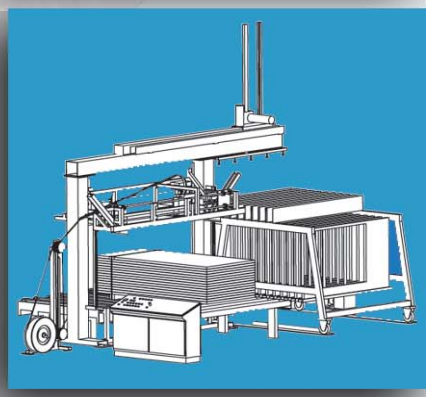

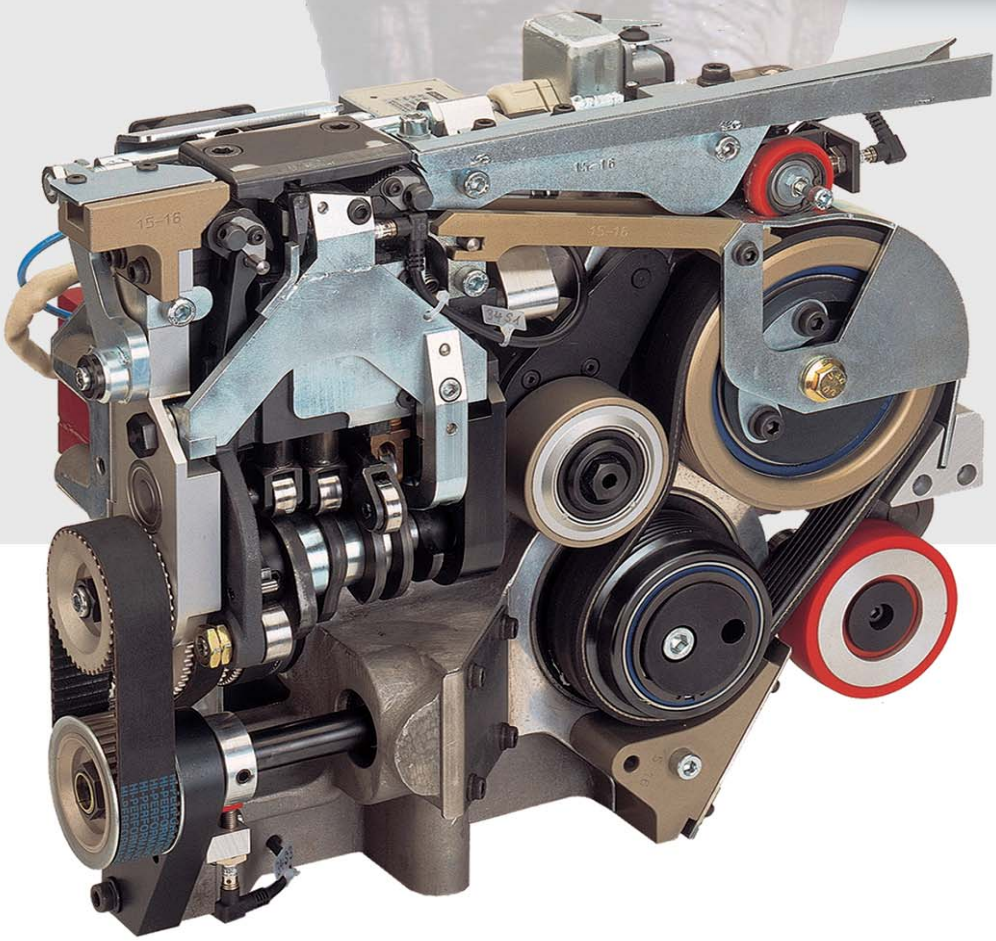

ORGAPACK

ORGAPACK OR-T 240

Modernste Technologie zum Spannen von hochfesten Polyester-Bändern bis 5000 N

Vielseitig einsetzbar

- Das Aggregat verarbeitet verschiedene Polyester- und Polypropylen-Umreifungsbänder in unterschiedlichen Breiten und Dicken
- Kompakte Bauweise: einfacher, flexibler Einbau in neue Umreifungsanlagen

Für Dauerbetrieb

- Zuverlässig dank einfachem, modularem Aufbau
- Leichtes, rasches Auswechseln der wenigen Verschleissteile
- Automatische Selbstreinigung nach jedem Umreifungszyklus

Technische Daten

- Bandbreiten
  12–13, 15–16 und 18–19 mm
- Banddicke
  0,6–1,3 mm
- Bandqualität
  Polyester und Polypropylen
- Bandvorschub/Bandrückzug
  bis 4 m/s
- Spannkraft
  stufenlos einstellbar
  12–16 mm bis 4000 N
  18–19 mm bis 5000 N
- Verschlussfestigkeit
  je nach Bandqualität
  bis 85%
- Gewicht
  ca. 45 kg

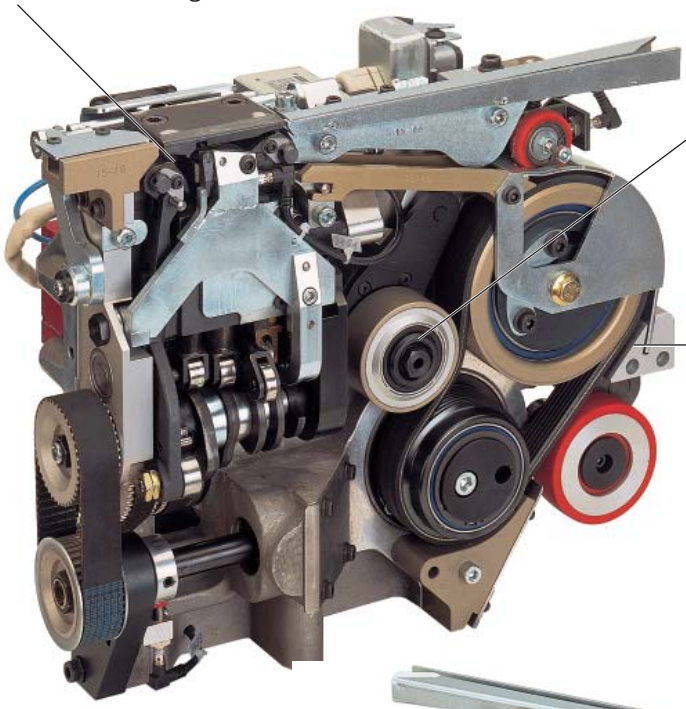

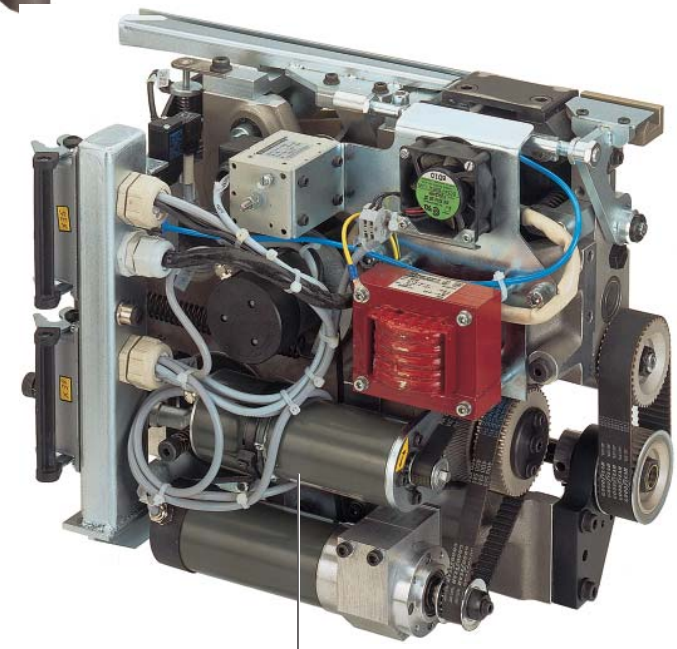

Modulare Bauweise: je ein Antriebsmotor für Bandtransport, Spannen und Verschliessen – mit modernster Antriebstechnik (24 V DC)

Vom Umreifungskopf getrennt: Mikroprozessor-gesteuerte Elektronik für die Antriebsmotoren

ORGAPACK OR-T 240 + PET-Band

Die starke Alternative zum Umreifen mit Stahlband

Kundennutzen

- Dank der grösseren Dehnfähigkeit des Kunststoffbandes liegt das Band auch bei Belastungen wie Schocks und Vibrationen immer satt am Packgut
- Keine losen Umreifungen bei gestapelten oder durch Klima-einflüsse schrumpfenden Güter
- Weniger Beschädigung der Packgüter (Oberfläche, Kanten)
- Weniger Verletzungsgefahr beim Aufschneiden des Bandes
- Leichteres Handling der Band-rollen
- Keine Rostflecken an den Packgütern

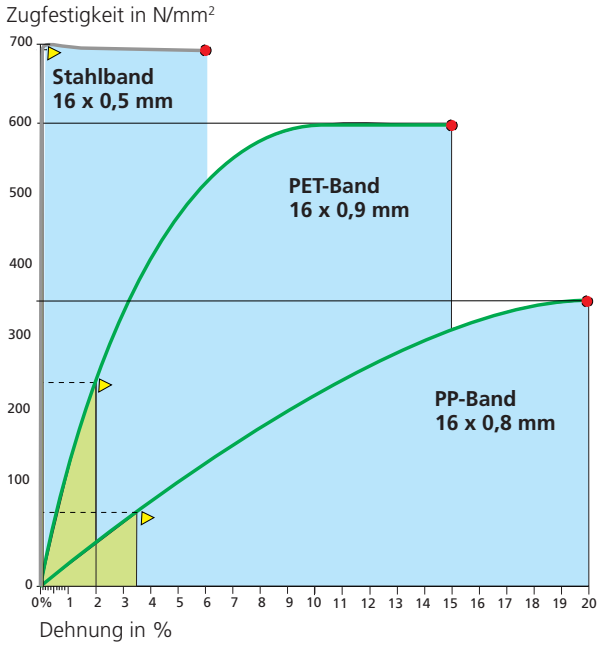

Reisskraft/ Bruchlast *beschreibt die Kraft, die erforderlich ist, um ein Band zu zerreissen*

Dehnfähigkeit *beschreibt in %, wieviel das Band gedehnt werden kann, bis es reisst. Die Dehn-fähigkeit ist die Schockreserve des Bandes, welche die Packgut-Expansion bis zum Reissen auffangen kann.*

Rückdehn-fähigkeit *beschreibt in %, wieviel das Band gedehnt werden kann, dass es sich wieder auf die ursprüngliche Länge zurück-dehnen kann. Die Rückdehn-fähigkeit ist der optimale Arbeits-bereich des Bandes, da die Abnahme des Packgut-Umfangs aufgefangen werden kann.*

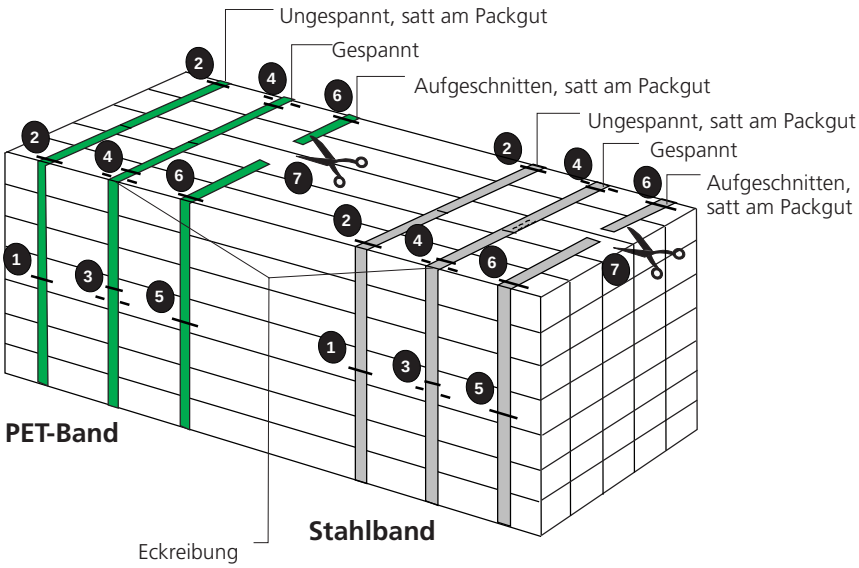

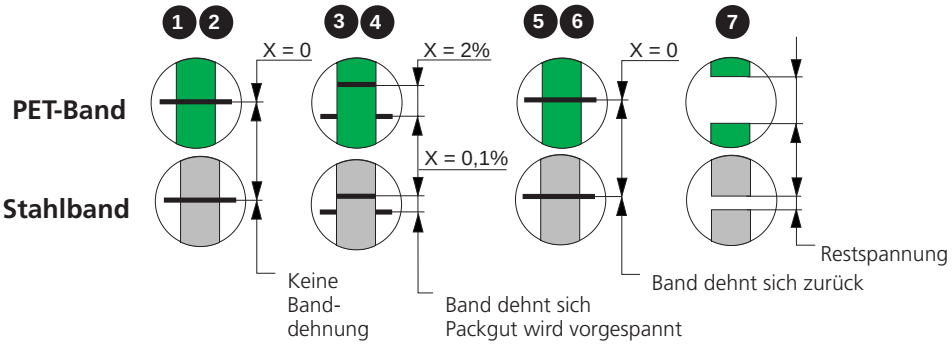

ORGAPACK

ORGAPACK OR-T 240

Der Hochleistungs-Umreifungskopf für mittelschwere und schwere Packgüter

Metallindustrie

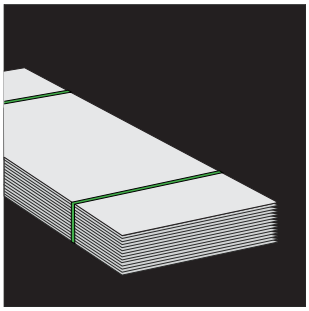
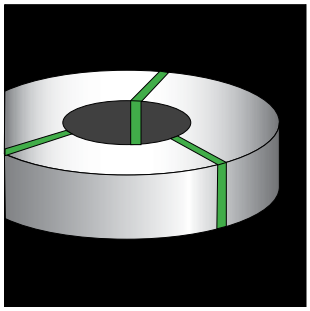
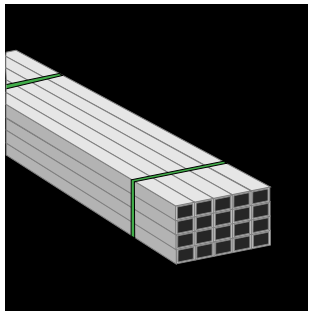

Baustoffindustrie

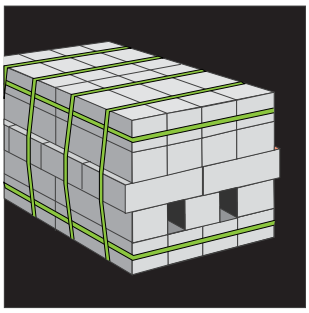
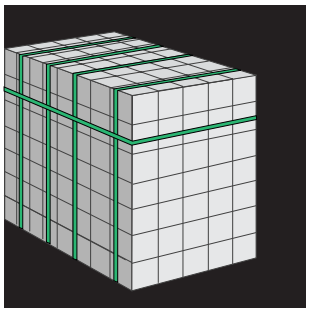
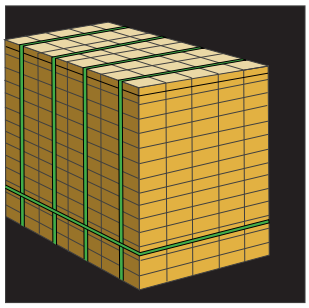

Holz/Plattenindustrie

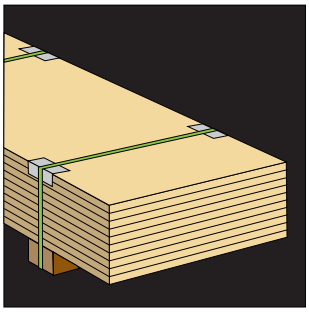
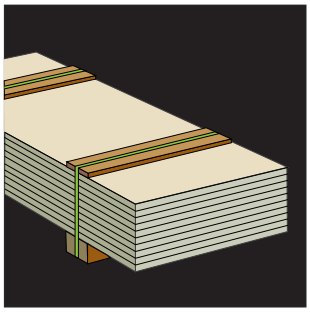

Ob Polyester- oder Polypropylen-Band – sichere Umreifungen dank Wärmeschweissverschluss von hoher Festigkeit

3.2006 Änderungen vorbehalten

ORGAPACK GmbH
Packaging Technology

Silbernstrasse 14
CH-8953 Dietikon

Telefon +41 44 745 50 50
Fax +41 44 745 52 16
pt@orgapack.com
www.orgapack.com

Zertifikat ISO 9001 / EN 29001